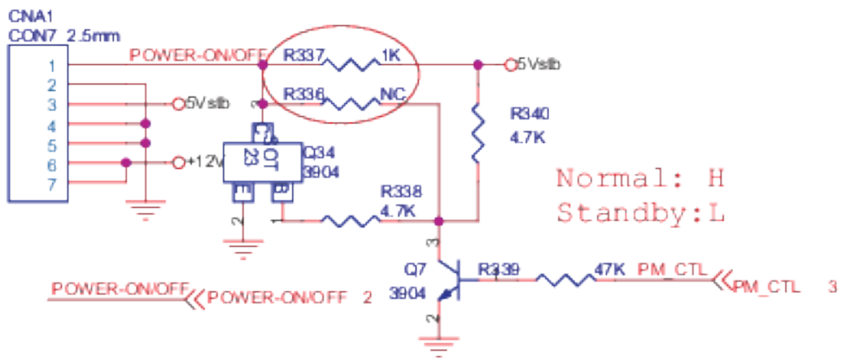

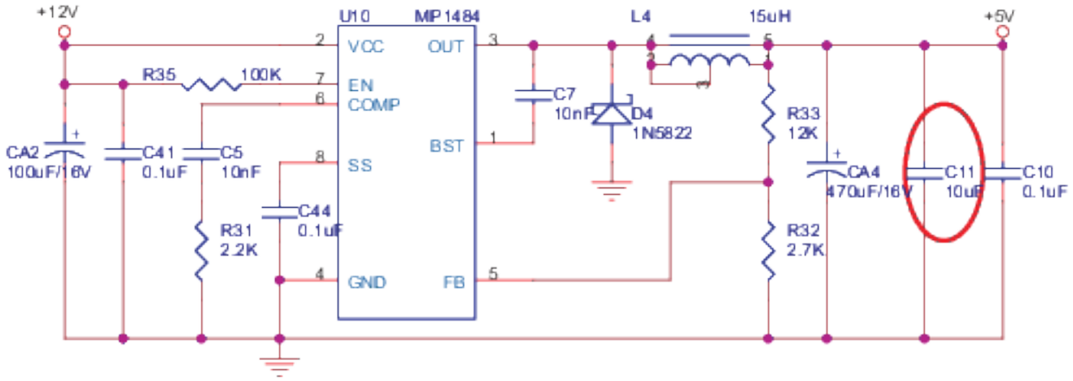

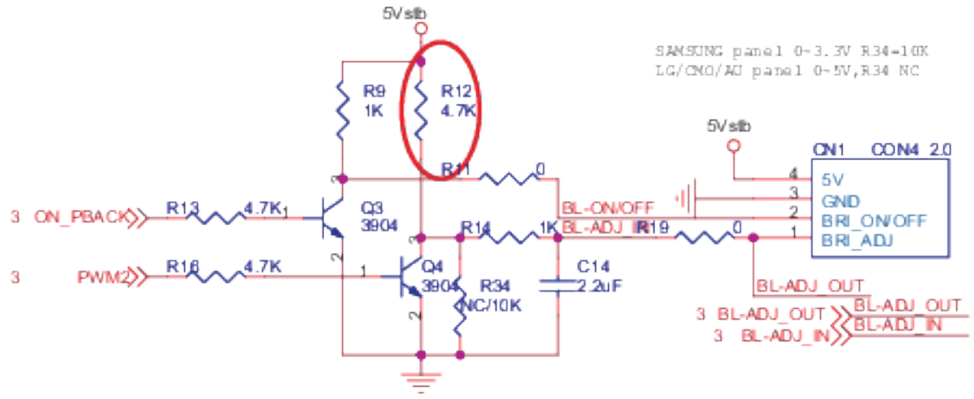

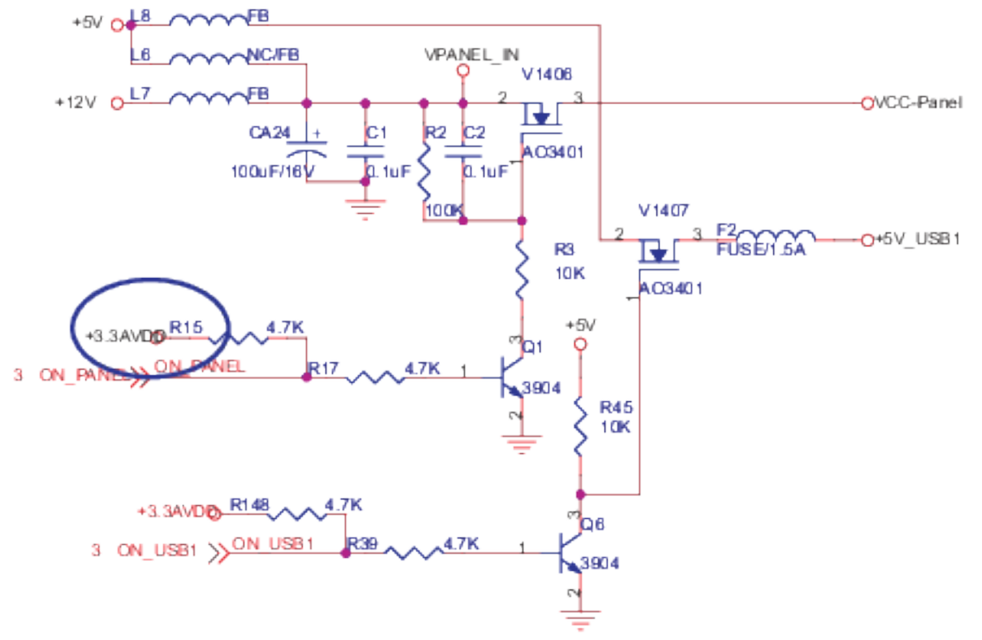

01	01/09/09		Liberação inicial		
Revisão	Data	Documento	Descrição		
Formato A3		Elaborado por: Ébar Silva	Revisado por: Eduardo Macedo	Aprovado por: Thomas Wang	Modificado por:
Escala S/E	Dimensão mm	Tolerância especificada	Página 1/9	Código matriz	
PCI Principal HBTV-3203HD, HBTV-4203FD				Código sistema	BUSTER

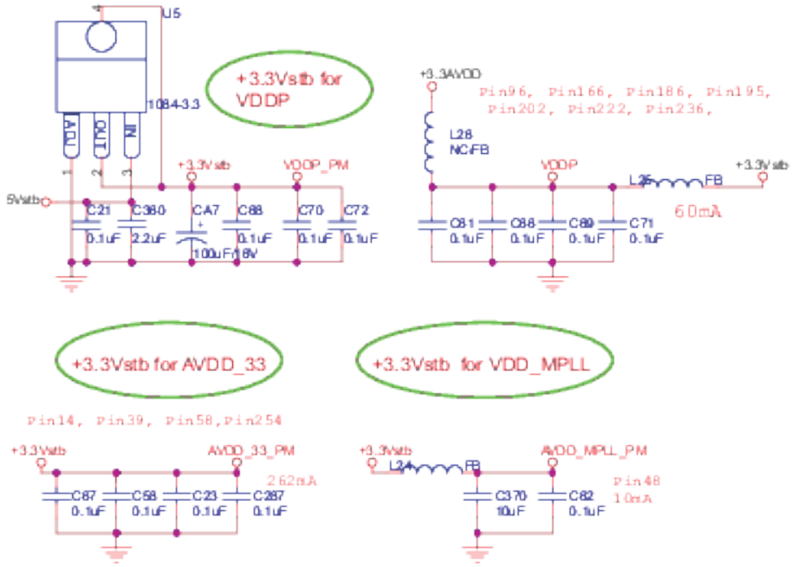

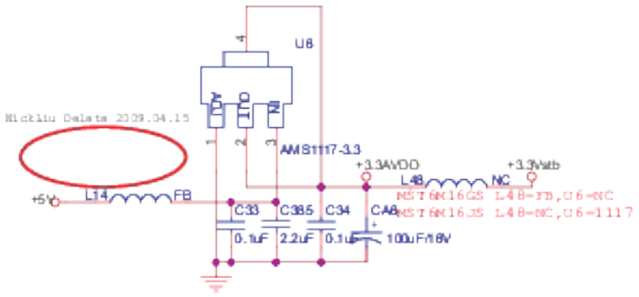

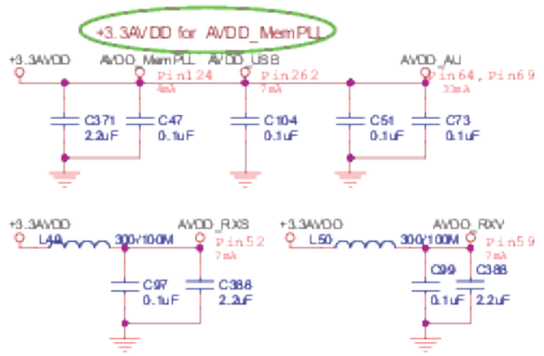

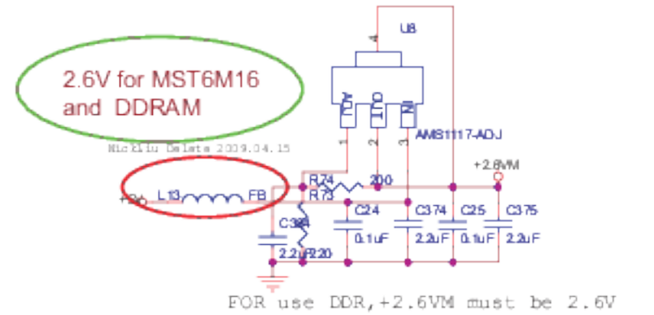

FOR use DDR,+2.6VM must be 2.6V
FOR use SDRAM,+2.6VM must be 3.3V

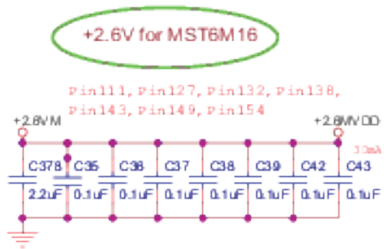

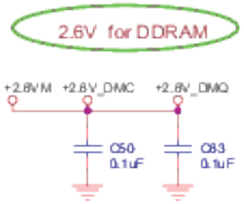

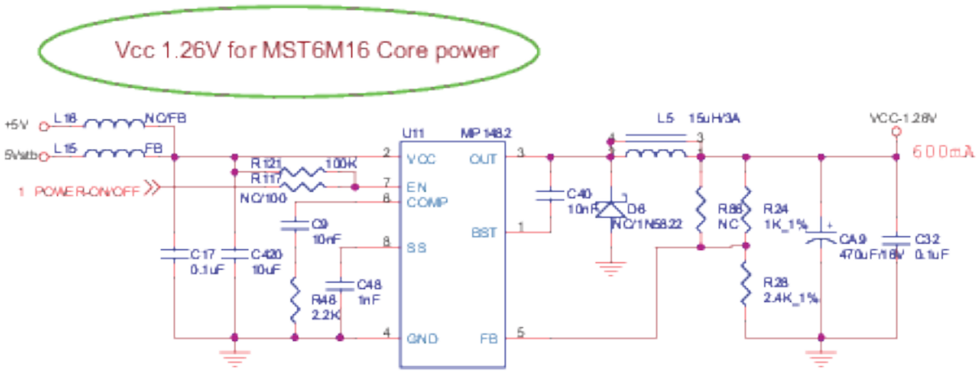

0.923*(1+Rup/Rdown)=1.26V---Rup=1.0K, Rdown=2.7K

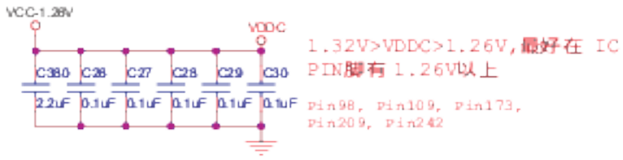

01	01/09/09		Liberação inicial		
Revisão	Data	Documento	Descrição		
Formato: A3		Elaborado por: Ebar Silva	Revisado por: Eduardo Macedo	Aprovado por: Thomas Wang	Modificado por:
Escala: S/E	Dimensão: mm	Tol.não especificada	Página: 2/9	Código mestre:	
PCI Principal HBTV-3203HD, HBTV-4203FD				Código sistema:	BUSTER

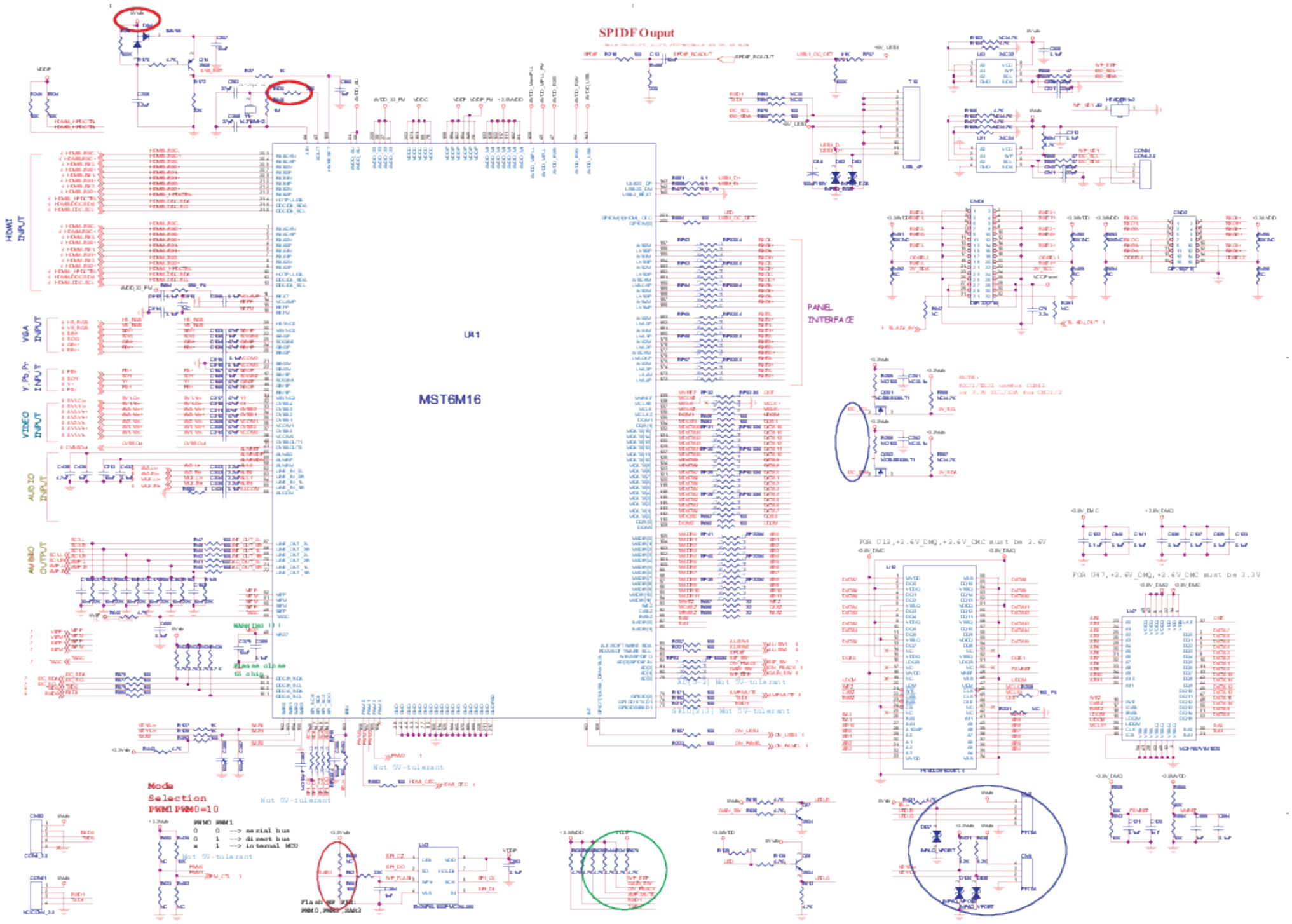

01	01/09/09		Liberação inicial		
Revisão	Data	Documento	Descrição		
Formato: A3		Elaborado por: Éber Silva	Revisado por: Eduardo Macedo	Aprovado por: Thomas Wang	Modificado por:
Escala: S/E	Dimensão: mm	Tolerância especificada	Página: 3/9	Código matriz:	
PCI Principal HBTV-3203HD, HBTV-4203FD				Código sistema:	BUSTER

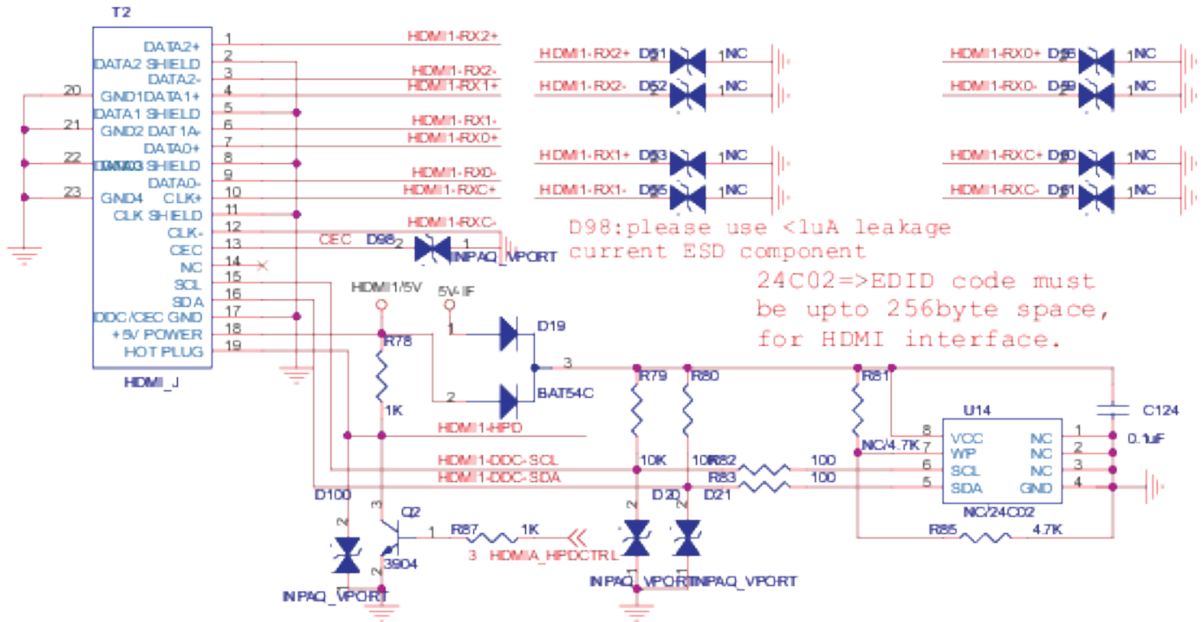

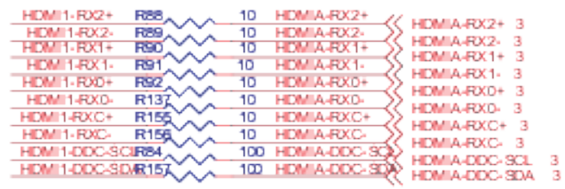

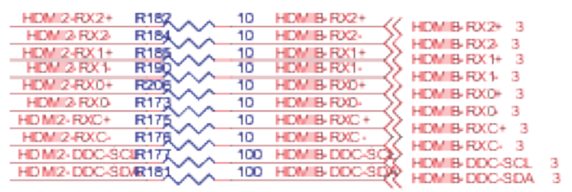

For CEC Leakage Protect

01	01/09/09		Liberação inicial			
Revisão	Data	Documento	Descrição			
Formato: A3		Elaborado por: Éber Silva		Revisado por: Eduardo Macedo	Aprovado por: Thomas Wang	Modificado por:
Escala: S/E	Dimensão: mm		Tolerância especificada	Páginas: 4/9	Código matriz:	
PCI Principal HBTV-3203HD, HBTV-4203FD					Código sistema:	BUSTER

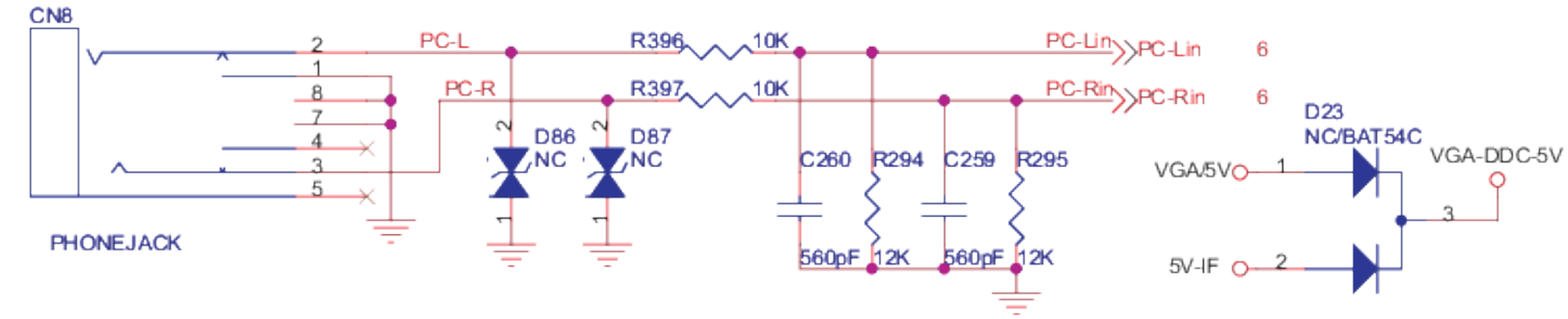

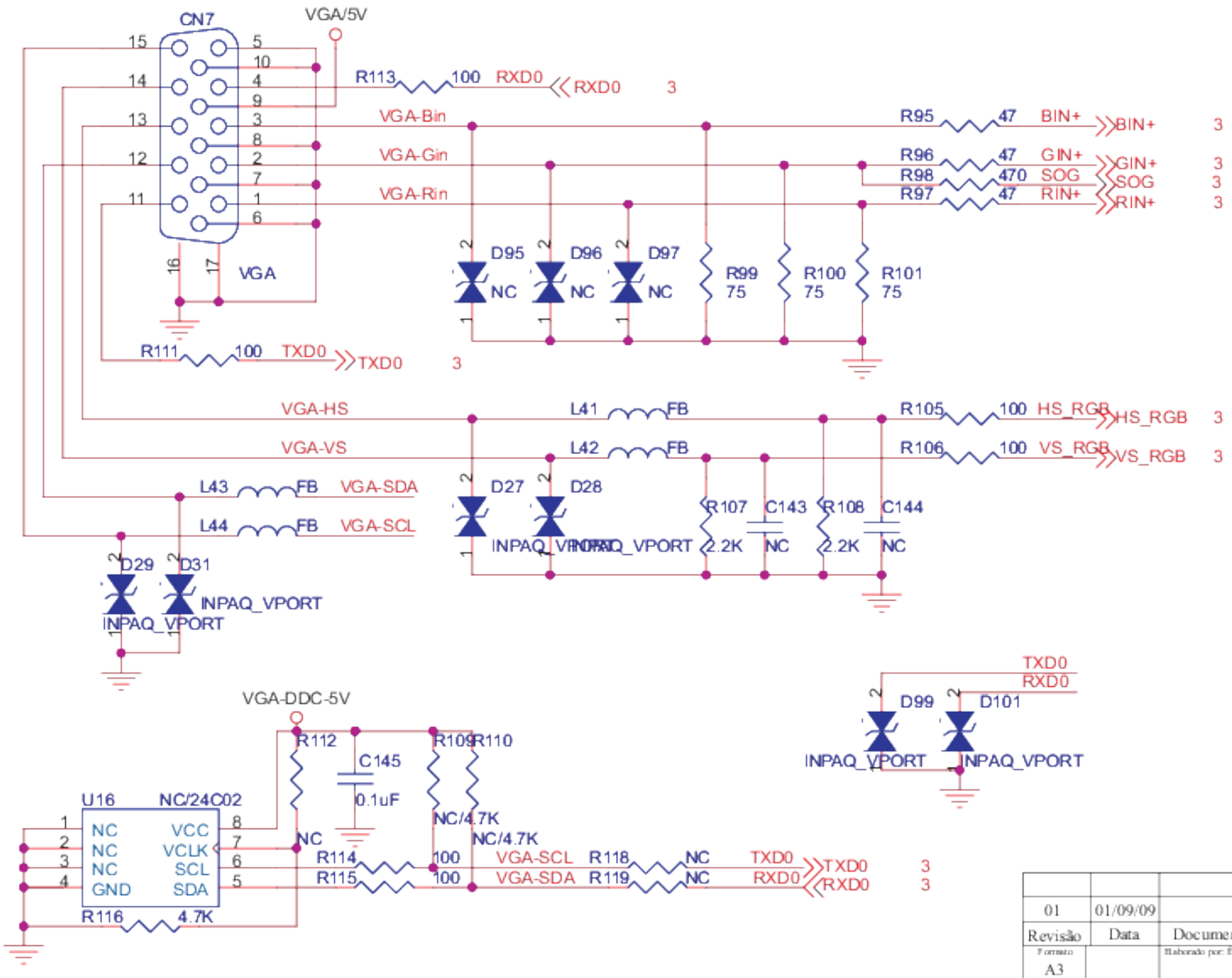

01	01/09/09		Liberação inicial			
Revisão	Data	Documento	Descrição			
Formato A3		Elaborado por: Ébar Silva		Revisado por: Eduardo Macedo	Aprovado por: Thomas Wang	Modificado por:
Escala S/E	Dimensão mm		Tol.não especificada	Página 5/9	Código matriz	
PCI Principal HBTV-3203HD, HBTV-4203FD					Código sistema	BUSTER

YPbPr Video Input Switch

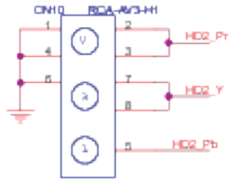

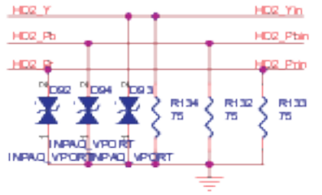

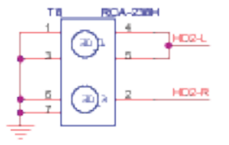

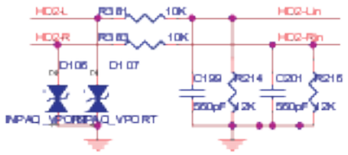

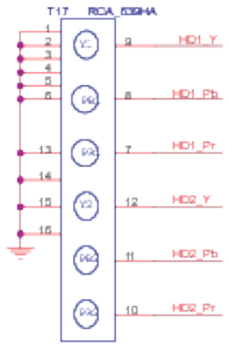

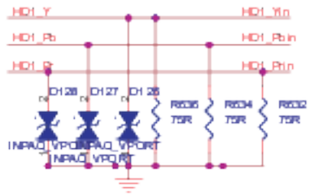

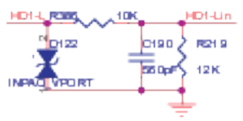

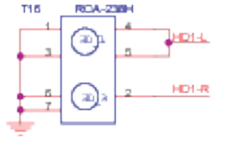

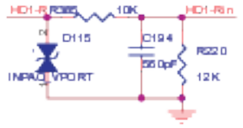

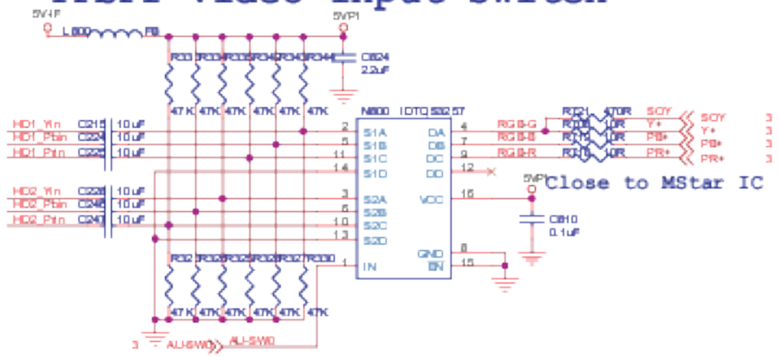

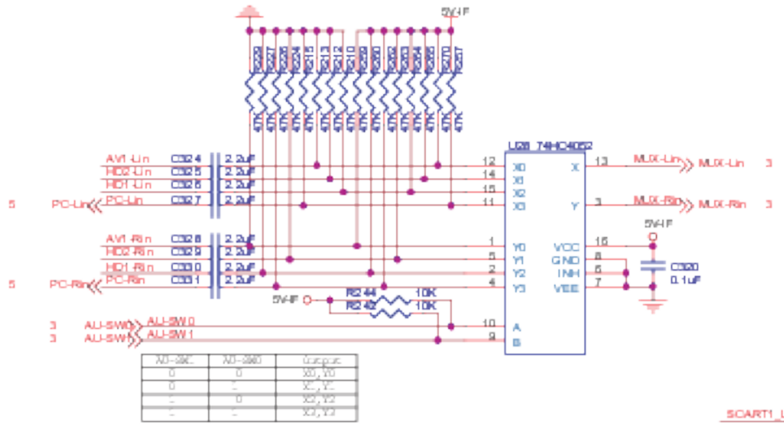

AU-SW1	AU-SW0	Output
0	0	X0, Y0
0	1	X1, Y1
1	0	X2, Y2
1	1	X3, Y3

S-Video1 Input

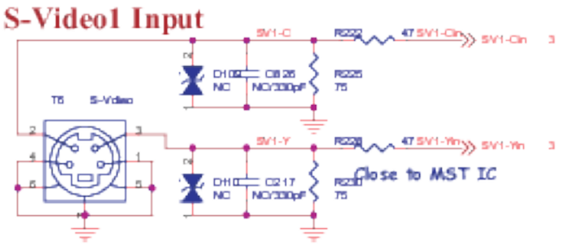

SUB AV Input
SIDE VIDEO

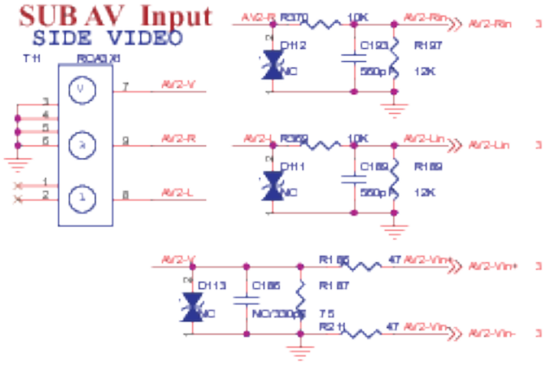

AV1 Input

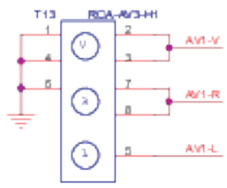

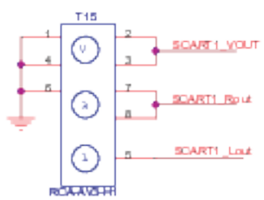

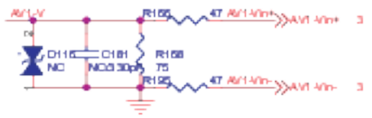

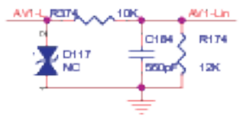

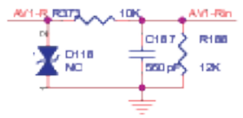

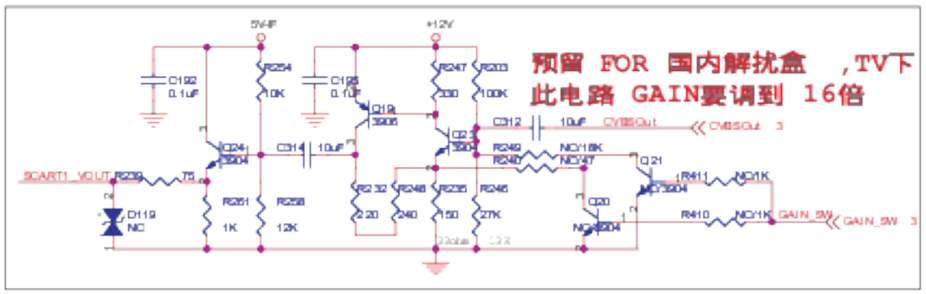

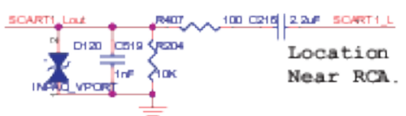

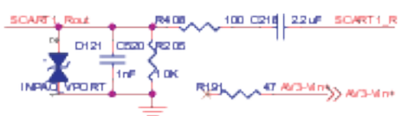

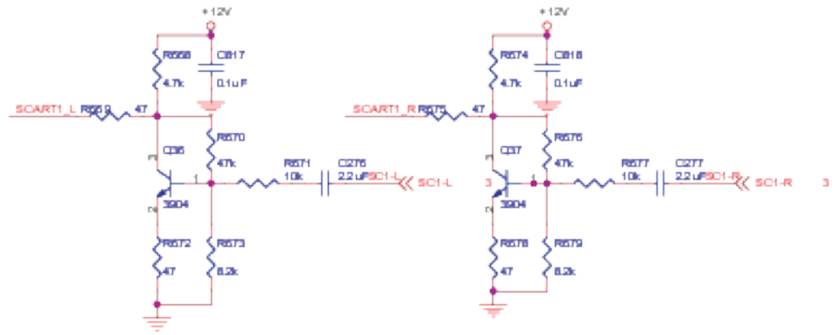

01	01/09/09		Liberação inicial		
Revisão	Data	Documento	Descrição		
Formato: A3		Elaborado por: Éber Silva	Revisado por: Eduardo Macedo	Aprovado por: Thomas Wang	Modificado por:
Escala: S/E	Dimensão: mm	Tolerância especificada	Página: 6/9	Código matriz:	
PCI Principal HBTV-3203HD, HBTV-4203FD				Código sistema:	BUSTER

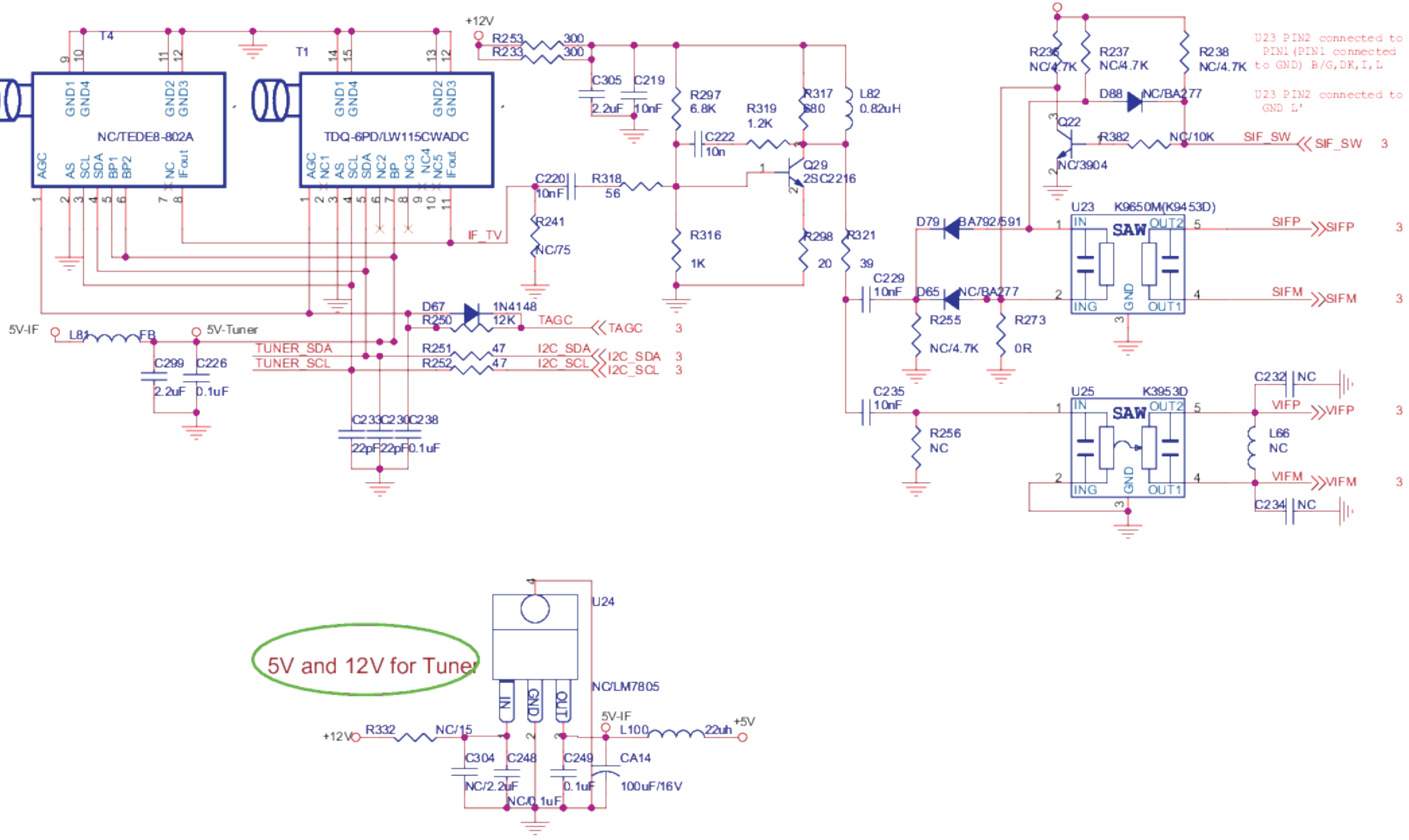

01	01/09/09		Liberação inicial	
Revisão	Data	Documento	Descrição	

Formato A3		Elaborado por: Éber Silva	Revisado por: Eduardo Macedo	Aprovado por: Thomas Wang	Modificado por:
Escala S/E	Dimensão mm	Tolerância especificada	Página 7/9	Código matriz	
PCI Principal HBTV-3203HD, HBTV-4203FD				Código sistema	BUSTER

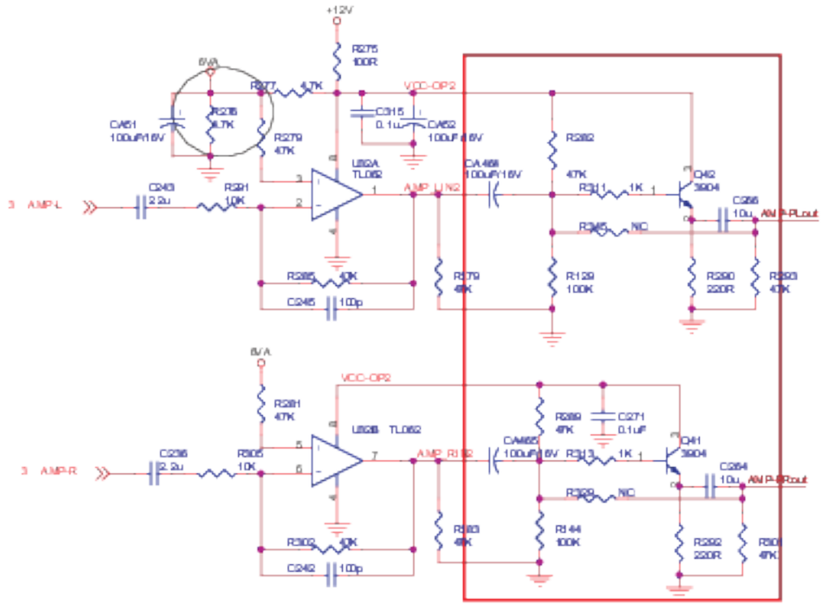

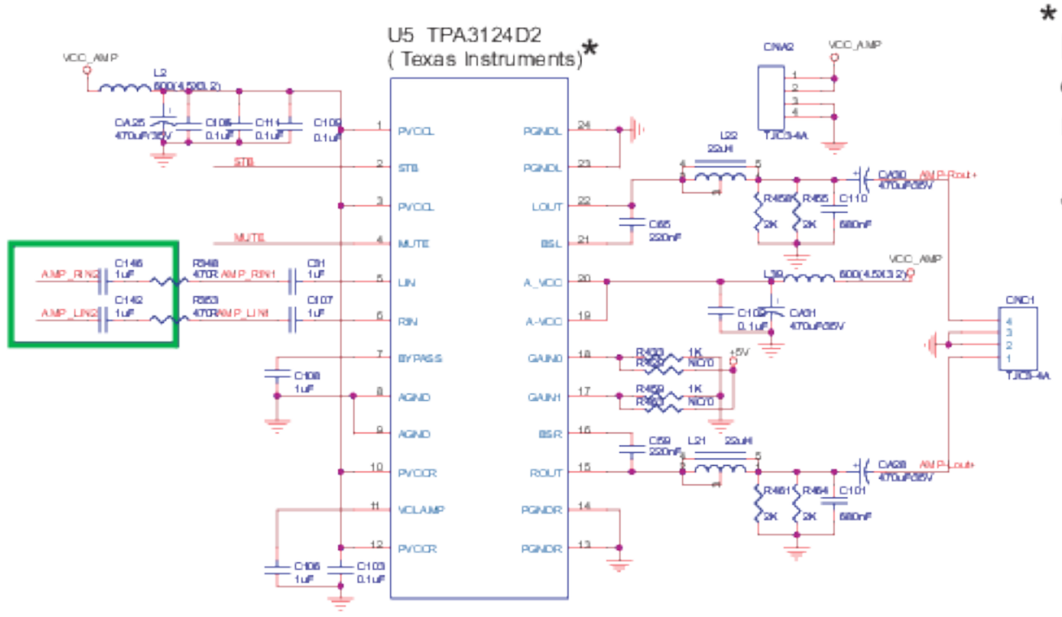

*
Para placas utilizando amplificador da Texas Instruments, acessar o menu de serviço (modo fábrica), selecionar a opção:
OTHER OPTION -->AMP --> OLD

Near MST.IC
Ground in the middle of the L/R

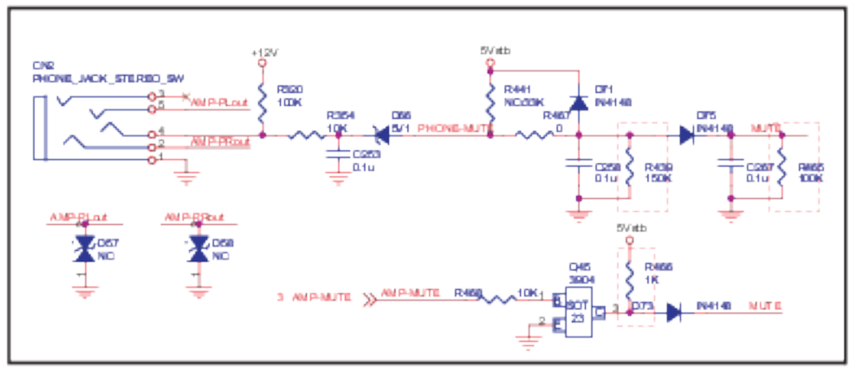

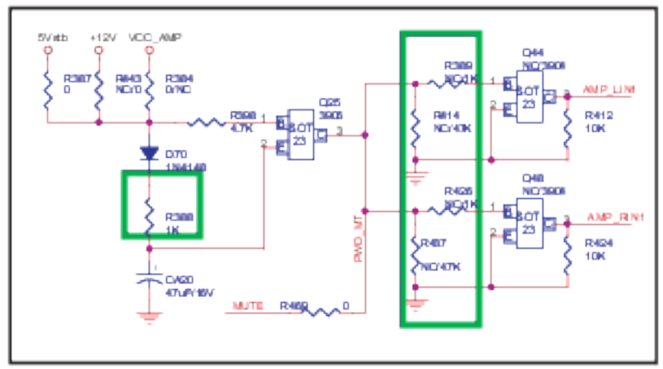

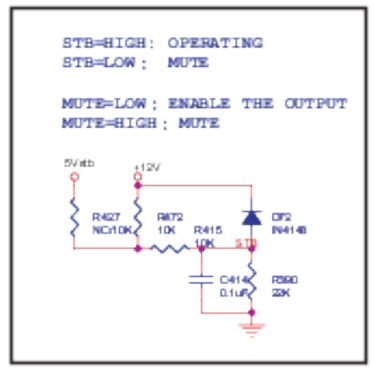

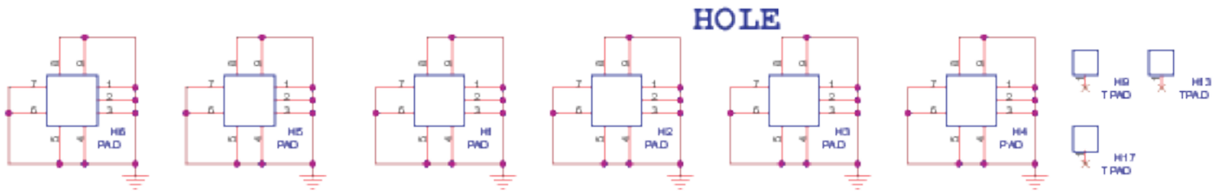

Amplificador TPA3124D2 (Texas Instruments)

01	01/09/09		Liberação inicial		
Revisão	Data	Documento	Descrição		
Formato: A3		Elaborado por: Éber Silva	Revisado por: Eduardo Macedo	Aprovado por: Thomas Wang	Modificado por:
Escala: S/E	Dimensão: mm	Tol. não especificada	Página: 8/9	Código matriz:	
PCI Principal HBTV-3203HD, HBTV-4203FD				Código sistema:	BUSTER

MUTE Circuit

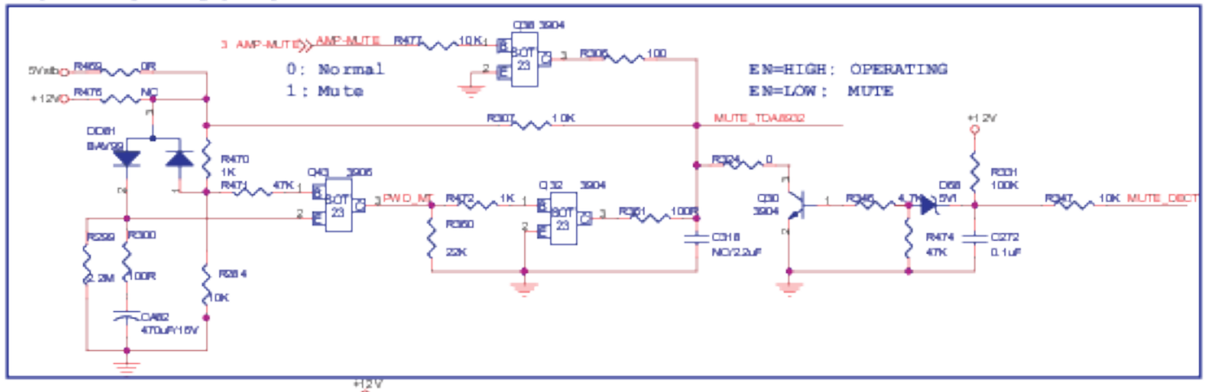

* Para placas utilizando amplificador NXP, acessar o menu de serviço (modo fábrica),selecionar a opção: OTHER OPTION -->AMP --> NEW

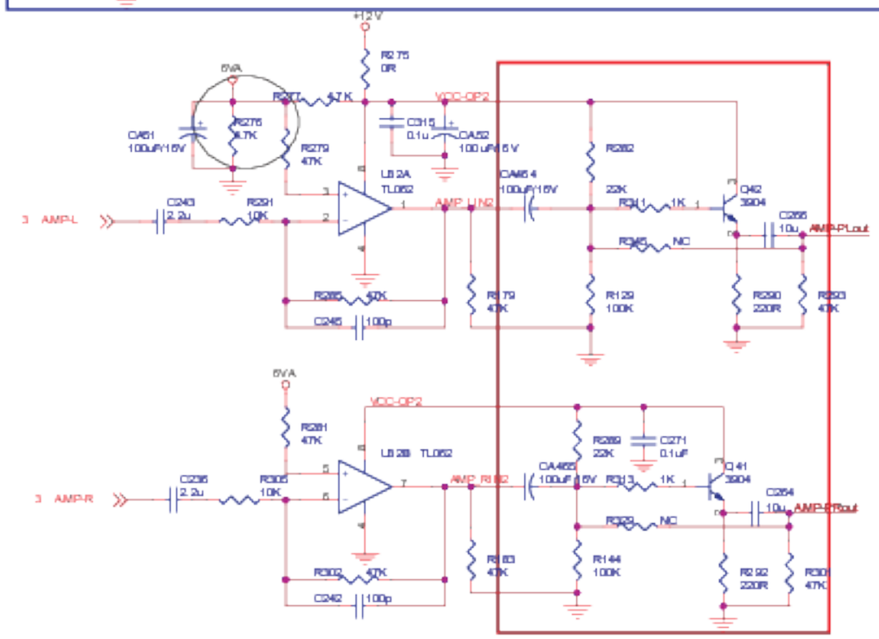

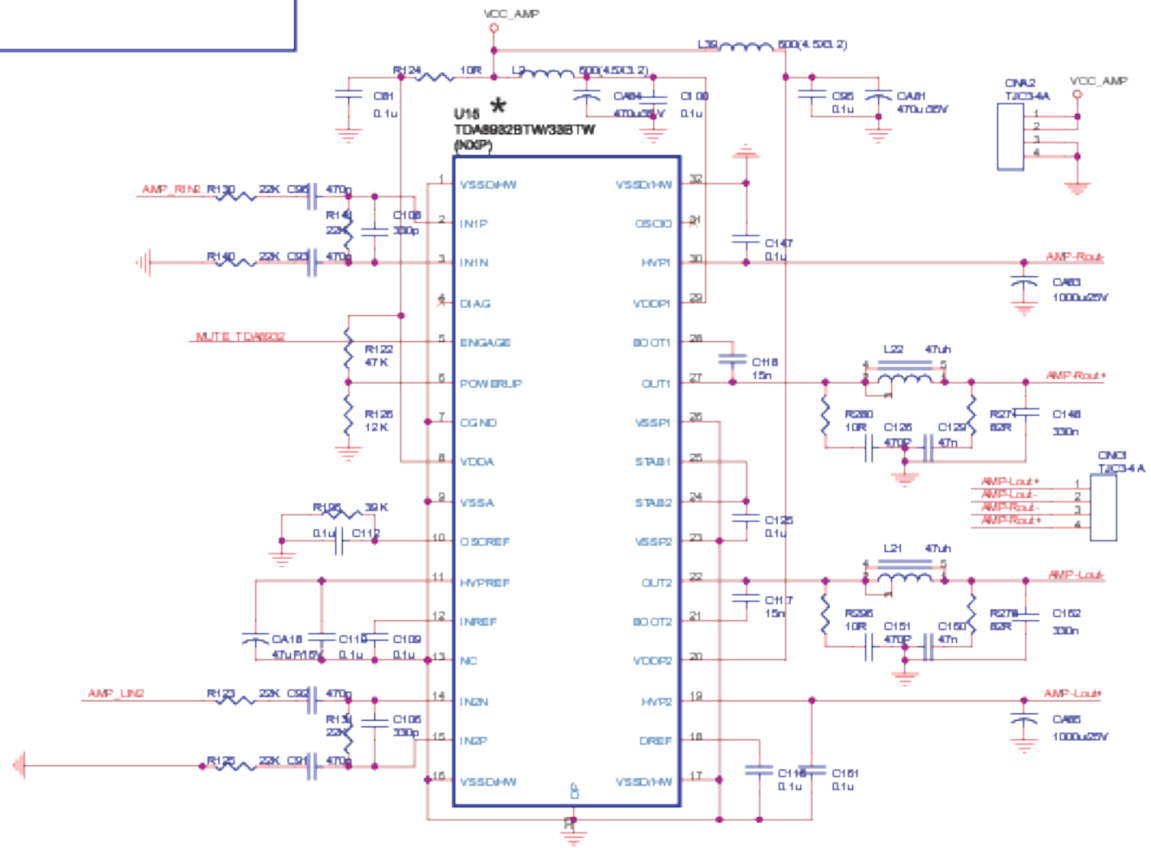

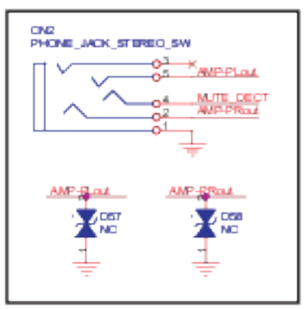

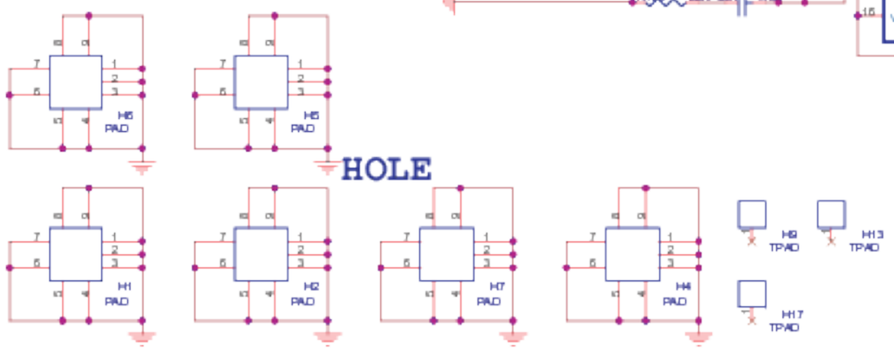

HOLE

Amplificador TDA8932BTW (NXP)

01	01/09/09		Liberação inicial		
Revisão	Data	Documento	Descrição		
Formato: A3		Elaborado por: Ébar Silva	Revisado por: Eduardo Macedo	Aprovado por: Thomas Wang	Modificado por:
Escala: S/E	Dimensão: mm	Tolerância especificada	Página: 9/9	Código matriz:	
PCI Principal HBTV-3203HD, HBTV-4203FD				Código sistema:	BUSTER