C		R709 ERA 9K1/ R714 ERA 12K/ ELIMINAR Q720 BC327, R796 2K2, Q721 BC846B, R795 10K, D708.709.710.711 1N4148	THIAGO	13/07/01
B		ACRESCENTAR CIRCUITO RESET/ REGULADOR 5V CALCELAR R783,R784 1K5 / CALCELAR R795,R796 0R EXCLUSAO DO D709 6V2, R797 0R, C717 100uF/16V UNIFICAR MD4400/B/C/D/E-MD3130/B/C/D/E/F/G/H INCLUSAO DO Q719 BC337, R726 1K, C761 100uF/16V R780 ERA 39, R720 ERA 1k5 / INCLUSAO DAS SERIES MD4600B/C/D/E	THIAGO	27/03/01
	AMV10501	R719 ERA 3K3		
A		R708 ERA 12K	THIAGO	19/12/00
ALT.	P.A.	DISCRIMINAÇÃO	VISTO	DATA
		TÍTULO: ESQUEMA ELETRICO PCI CD MD3130/B/C/D/E/F/G/H-MD4400/B/C/D/E-MD4600/B/C/D/E	PROJEÇÃO dimensões em mm	

	NOME	DATA	MAT.			
DES.	ROBERTO	08/11/00	ACAB.			
PROJ.			ESC.	TOL.Ø	TOL.	Nº
APRO.	THIAGO	08/11/00	MOD. MD3130/MD4400/MD4600		COD.1.00.52172.06	

* = fixado ao dissipador

* = no dissipador

* = no dissipador

* = fixado ao dissipador

PCI DECK

PCI FONTE

RESISTORES DE PULL-UP ESTAO JUNTO AO MICRO

JUMPER PARA MD4400

JUMPER PARA MD4400

MUTE PW

PT2314

TDA7317B

C	C517, C518 E C520 ERA 100n/ INCLUSAO DAS SERIES MD4400C/D/E/F			THIAGO	16/07/01
B	R407 ERA 1M5/ R404 ERA 10K			THIAGO	30/11/00
A	ACERTO DA LIGACAO NA ENTRADA REC/ INCLUSAO DA SERIE B/ ALTERACAO DO TITULO DO CABECALHO			THIAGO	21/11/00
ALT.	P.A.	DISCRIMINAÇÃO		VISTO	DATA
		TÍTULO: ESQUEMA ELETRICO PCI LATERAL/FONTE		PROJEÇÃO	
				dimensões em mm	
	NOME	DATA	MAT.		
DES.	ROBERTO	01/11/00	ACAB.		
PROJ.			ESC.	TOL.Ø	TOL.	Nº.
APRO.	THIAGO	01/11/00	MOD. MD4400A/B/C/D/E/F	COD. 1.00.52175.04	

MD4400

VFD

SW601 POWER — D401

D612 D611 D610

VOLUME — E601

SW602 OP/CL | SW603 STOP | SW604 PLAY/P | SW605 DISC1 | SW606 DISC2 | SW607 DISC3

SELECT — E602

SW608 SAVE

JUKE BOX SW609 SW610 EQUALIZER

UP SW611 / DOWN SW612

D606

SW613 CD/DISC | SW614 TAPE | SW615 TUNER | SW616 AUX

SW617 SW618 HI-BASS LOUD

SEQUENCIA NO PAINEL

IC601 MC68HC908GP32

SENSOR REMOTO IR601 RPM6936/V4

X601 12.4576MHz

CN606: PHONE, SDA, SCL, DO, CL, DI, CE, +5V, DGND, RL PW

CN607: PB 1/2, M P, M RP, REC SW, REC, AC LEVEL, RL SPK, MUTE PW, AGND

CN605: MOTOR, STBY, -VFD, GND2, FIL B, FIL A

CHAVE	FUNCAO
1	NC
2	POWER
3	OP/CLOSE
4	STOP
5	PLAY/PAUSE
14	CD/DISC
15	SAVE
16	JUKE BOX
17	DISC 1
25	TAPE
26	TUNER
27	EQUAL
28	(-)
29	DISC 2
37	AUX
38	HI-BASS
39	LOUDNESS
40	(+)
41	DISC 3

VFD DISPLAY — VFD601

PT16311

CD3 CD2 CD1 STB BR

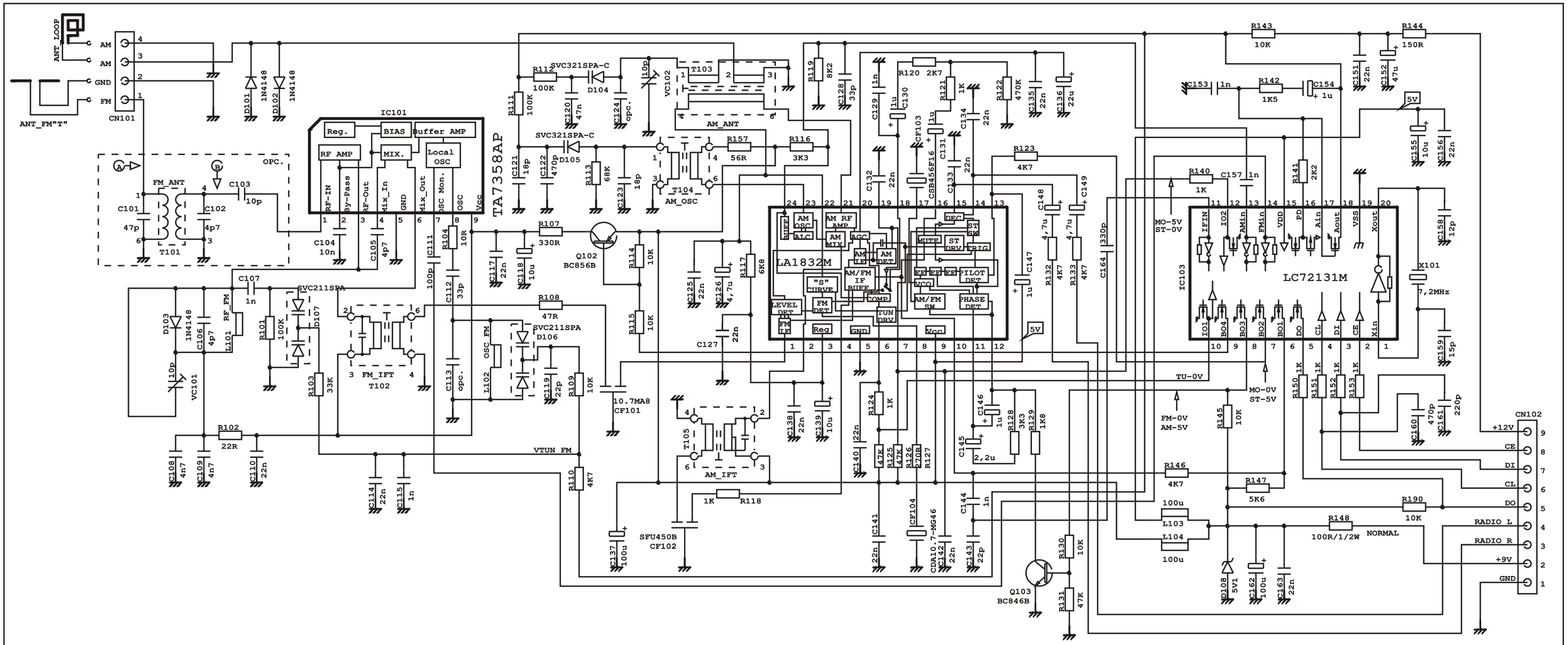
CN604: CDM POS, CAR POS, CAR+, CAR-, RSTN, CDRW, SDA, SCL, STATUS — PARA PCI CD

ENCODER JOG — E602

ENCODER VOLUME — E601

PCI FRONTAL

B		C603, C613 E C631 ERA 100n/ INCLUSAO DAS SERIES MD4400A/B/C/D/E/F		THIAGO	16/07/01
A	LAB104500	R606.605.650.651 ERAM 1K		THIAGO	12/12/00
ALT.	P.A.	DISCRIMINAÇÃO		VISTO	DATA
		TÍTULO: ESQUEMA ELETRICO PCI FRONTAL MD4400		PROJEÇÃO	
				dimensões em mm	
	NOME	DATA	MAT.		
DES.	ROBERTO	26/10/00	ACAB.		
PROJ.			ESC.	TOL.Ø TOL.	Nº
APRO.	THIAGO	31/10/00	MOD. MD4400A/B/C/D/E/F	CÓD. 1.00.52175.05	



L101	1.31.99568.00
L102	1.31.99569.00
T101	1.31.99559.00
T102	1.31.99560.00
T103	1.31.99556.00
T104	1.31.99561.00
T105	1.31.99558.00
CF101	1.42.15069.00
CF102	1.42.11014.34
CF103	1.42.15030.00
CF104	1.42.15070.00

LC72131M

IO2(12)-M/ST	0V-ST 5V-MO
IO1(10)-TU	0V-OFF 5V-ON
BO1(6) -MUTE	0V-OFF 5V-ON
BO2(7) -M/ST	0V-MO 5V-ST
BO3(8) -FM/AM	0V-FM 5V-AM
BO4(9) -FM/AM	0V-FM 5V-AM

TABELA DE MODELOS
MOD: MD4100 - MD4600A/B/C/D/E - MD3130E MD4400A/B/C/D/E/F - MD2500A/B - MD3030J/L

ALT.	P.A.	DISCRIMINAÇÃO	VISTO	DATA
G		ELIMINAR Q104.105 BC846B, R138 1K, R136.137 10K, R139 33K, C150 4,7u e D109 1N4148/ R146 ERA 3K9, C136 ERA 10u, R116.117 ERA 5K6	THIAGO	01/08/01
F		ACERTO DA NOMENCLATURA DO CN102 E LIGACAO DA LINHA DO	THIAGO	02/07/01
E		UNIFICAR MD4600A/B/C/D/E INCLUSAO DO MD2500A/B, MD3030J/L, MD3130E, MD4100, MD4400E/F	THIAGO	22/05/01
	AMV19501	INCLUSAO DA BOBINA FM ANTENA T101, INCLUSAO DO C101 47p / C103 ERA 47p, C102 ERA 15p / EXCLUSAO DO PCI ANTENA MONTADO		
D		C103 ERA 1n / R116 ERA 3K3 / INCLUSAO DO C102 15p	THIAGO	26/03/01
C		INCLUSAO DO BPF101 GFMB6/ R116 ERA 5K6/ R107 ERA 47R EXCLUSAO DA ANT FM T101, C101 82p, C102 4p7/ C103 ERA 10P	THIAGO	23/02/01
B		INCLUSAO DAS SERIES MD4400C/D	THIAGO	19/02/01
A		INCLUSAO DA SERIE B	THIAGO	20/11/00

		TÍTULO: ESQUEMA ELETRICO PCI RADIO TITLE: SCHEMATIC ELECTRIC PCB RADIO	PROJEÇÃO dimensões em mm	
	NOME	DATA	MAT.	
DES.	CCE	18/10/00	ACAB.	
PROJ.			ESC.	TOL.Ø TOL. Nº A3
APRO.	THIAGO	10/11/00	MOD. VIDE TABELA AO LADO	COD. 1.00.52175.11