SONY® TA-88 CIRCUIT DIAGRAM/SCHALTBILD/DIAGRAMME DE CIRCUIT/DIAGRAMMA CIRCUITALE

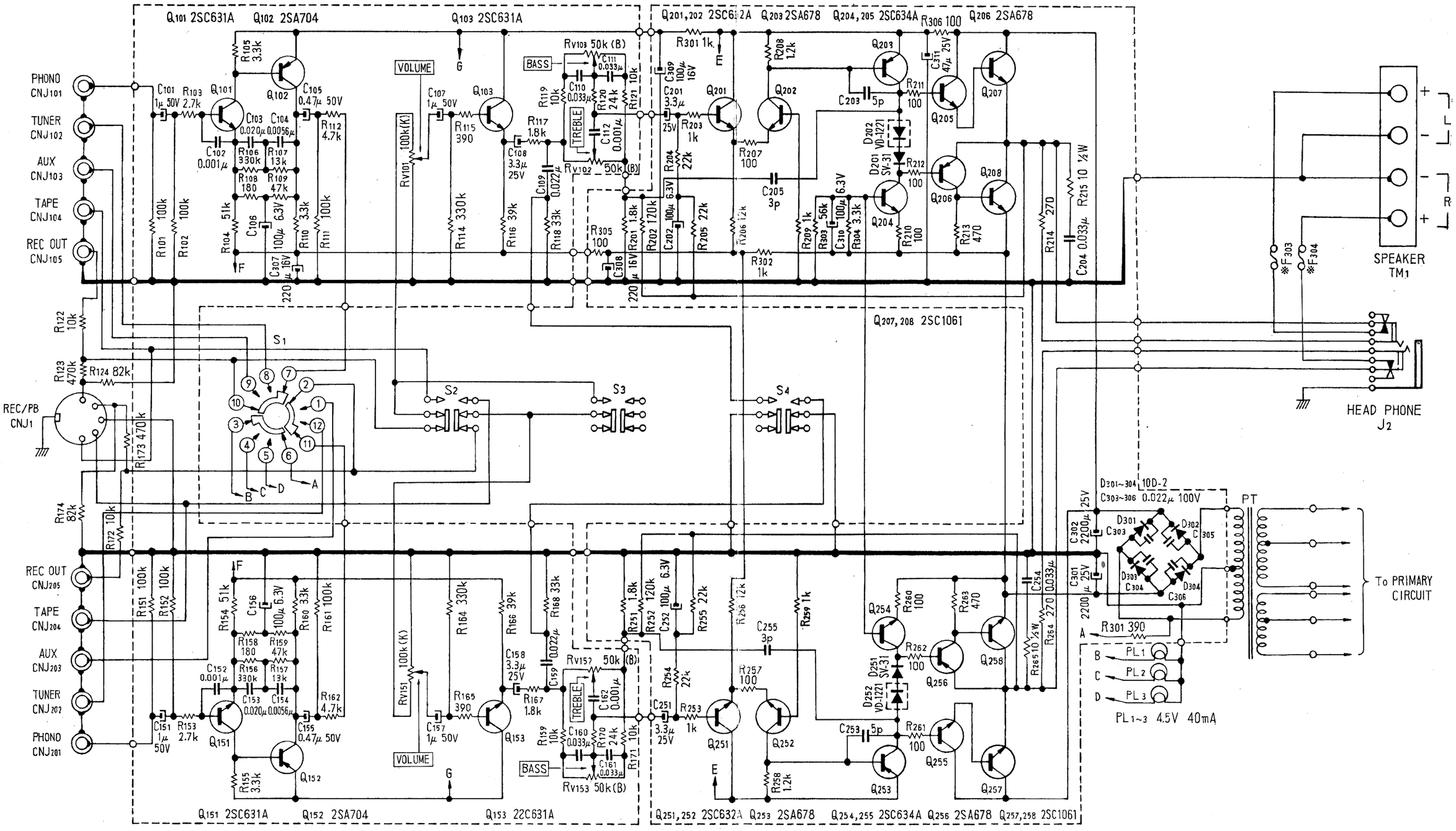

S1 : FUNCTION SW (PHONO position)
S2 : MONITOR SW (SOURCE position)
S3 : MODE SW (STEREO position)
S4 : HI-FILTER SW (OFF position)

PL1 : PHONO lamp
PL2 : TUNER lamp
PL3 : AUX lamp

*F303, F304 . . . 1.25 ATZ : Available in European countries
In den europäischen Ländern erhältlich
Disponible dans les pays européens
Disponibile in paesi europei

*F303, F304 . . . 1.6 ANZ : Available in USA and Canada
In den USA und Kanada erhältlich
Disponible aux Etat-Unis et au Canada
Disponibile in Stati Uniti e Canadà

3-793-641-11 (1)

SONY CORPORATION

Printed in Japan