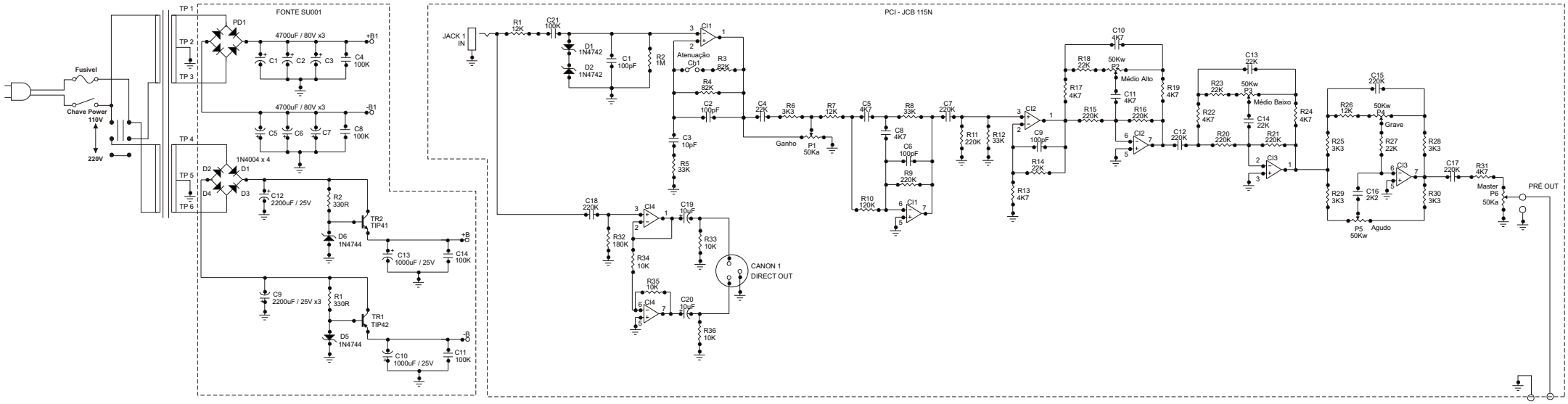

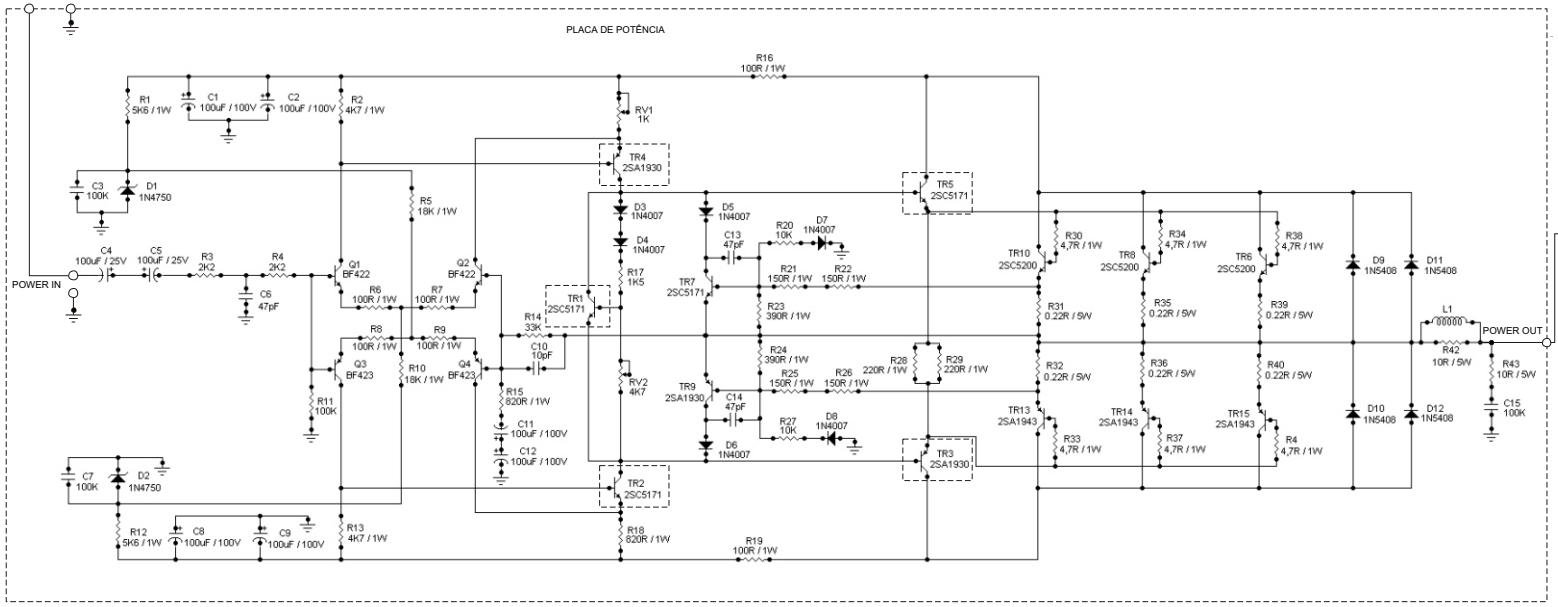

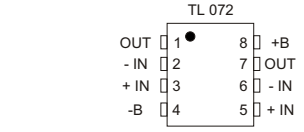

Obs: Todos os Ci's são TL 072

WarmMusic

Esquema Elétrico: BS15C

	Nome:	Data:	
Desenho:	Ronaldo	05/12/2001	
Visto:	Carlos	05/12/2001	
Aprovado:	Carlos	05/12/2001	
Revisão:		__/__/__	
Projeto: Carlos		Folha: 1/1	