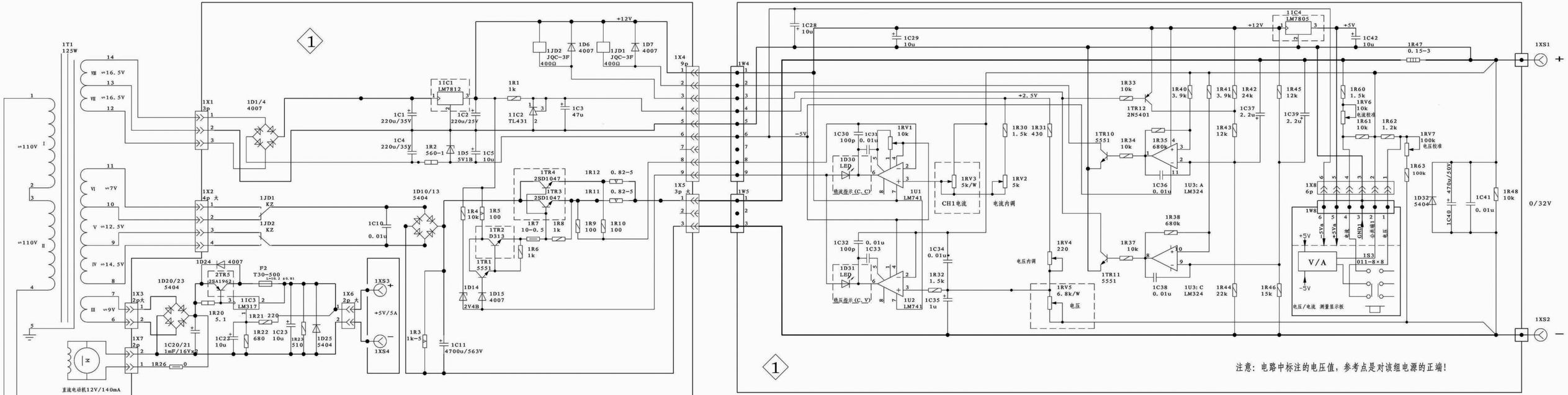
1
1T1
125W
1X1
3p
1D1/4
4007
1X2
4p 大
1JD1
KZ
1JD2
KZ
1D10/13
5404
1C10
0.01u
1D24
4007
1D20/23
5404
2TR5
2SA1962
F2
T30-500
1C3
LM317
1R20
5.1
1R21 220
1R22
680
1C23
10u
1R23
510
1D25
5404
1C22
10u
1C20/21
1mF/16V×2
1R26
0
1X3
2p大
1X7
2p
1X6
2p 大
1XS3
+5V/5A
1XS4
直流电动机12V/140mA
1C1
220u/35V
1C2
220u/25V
1C4
220u/35V
1C5
10u
1C11
4700u/563V
1R3
1k-5
1C1C
LM7812
1R2
560-1
1D5
5V1B
1JD2
JQC-3F
400Ω
1JD1
JQC-3F
400Ω
1D6
4007
1D7
4007
+12V
1R1
1k
1C2
TL431
1C3
47u
1TR4
2SD1047
1TR3
2SD1047
1R12
0.82-5
1R11
0.82-5
1R4
10k
1R5
100
1R7
10-0.5
1R8
1k
1R9
100
1R10
100
1TR2
D313
1R6
1k
1TR1
5551
1D14
2V4B
1D15
4007
1X4
9p
1X5
3p 大
1W4
1W5
1C28
10u
1C29
10u
-5V
1C30
100p
1C31
0.01u
1RV1
10k
1D30
LED
焦流指示(C.C)
1U1
LM741
1C32
100p
1C33
0.01u
1D31
LED
焦压指示(C.V)
1U2
LM741
1RV3
5k/W
CH1电流
电流内调
1C34
0.01u
1R32
1.5k
1C35
1u
+2.5V
1R30
1.5k
1R31
430
1RV2
5k
1RV4
220
电压内调
1RV5
6.8k/W
电压
1R33
10k
1TR12
2N5401
1TR10
5551
1R34
10k
1R35
680k
1C36
0.01u
1U3:A
LM324
1R38
680k
1R37
10k
1TR11
5551
1C38
0.01u
1U3:C
LM324
1C4
LM7805
+5V
1C42
10u
1R47
0.15-3
1R40
3.9k
1R41
3.9k
1R42
24k
1C37
2.2u
1R43
12k
1R44
22k
1R45
12k
1C39
2.2u
1R46
15k
1R60
1.5k
1RV6
10k
电流校准
1R61
10k
1R62
1.2k
1RV7
100k
电压校准
1R63
100k
1X8
6p
1W8
+5V
-5V
V/A
1S3
011-8×8
电压/电流 测量显示板
1D32
5404
1C40
470u/50V
1C41
0.01u
1R48
10k
0/32V
1XS1
+
1XS2
−
注意：电路中标注的电压值，参考点是对该组电源的正端！
1
S1
KZJ
R2
510k
C2
0.22u/AC250V
L1
LP
0.22/AC250V
C1
R1
390V
X2
2p 大
F1
220V/4A
110V/8A
X1
AC220V/50Hz
电源输入部分